LED

LED SVÍTIVÉ DIODY
LED Light Emiting Diode

LED SVÍTIVÉ DIODY

Vývoj technologie LED vedl ke vzniku nových typů světelných zdrojů, které se stále častěji uplatřují i ve všeobecném osvětlování. Tyto světelné zdroje představují nastupující generaci světelných zdrojů nového moderního typu do praktického používání.

jejich charakteristickými vlastnostmi jsou hlavně

- *energetická úspornost*
- *dlouhá životnost*
- *kvalitní barevné podání*
- *malé rozměry*
- *rozličný design*
- *odolnost proti vlivům okolního prostředí, (například odolnost proti prachu, chemikáliím,otřesům ...)*
- *nepatrné zahřívání při provozu*
- *jednoduchá možnost regulace svitu*
- *naprostá absence UV složky*
- *velký napěťový pracovní rozsah*
- *odolnost proti přepětí*
- *bezpečnost při provozování na malém napětí*
- *vysoká optická účinnost*

Světelné zdroje s LED jsou kromě jiného určeny pro používání v běžném osvětlování a podle předpokladů časem vytlačí kompaktní zářivky. Jejich barva světla v „bílém" spektru je v rozmezí od 2700K do 6000K, jako je to běžné u zářivkových zdrojů světla. Navíc barevné verze poskytují velmi vysoký barevný komfort, proto je velmi vhodné použít zdroje s barevnými LED pro dekorativní osvětlování. Jejich účinnost (u nejvýkonnějších typů >46 lm/W) je plně srovnatelná s účinností kompaktních zářivek. Jejich cena je však na trhu poněkud vyšší, než cena běžně používaných světelných zdrojů. Energetická úspora, provozní spolehlivost a hlavně dlouhá životnost (60.000 - 80.000 hodin) však spolehlivě tuto nevýhodu vyrovnává, takže v konečném důsledku jsou zdroje s LED ve srovnání s jinými běžnými zdroji světla ekonomicky nejvýhodnější.

LIGHT EMITTING DIODE

The development of technology LED led to the creation of new kinds of lighting sources finding more and more use in general lighting. Light emitting diodes represent ingoing generation of lighting sources of new modern design into the practice.

Characteristic features :

- *low power consumption*
- *long service lifetime*
- *high-quality colour rendering*
- *compact (small) sizes*
- *various design*
- *proof to the influences of ambient (e.g. dust proof, chemical proof, shock and vibration proof, etc.)*
- *only slight warming-up during operation*
- *easy possibility to regulate light*
- *100% free of any UV radiation*
- *great input voltage range*
- *excess voltage proof*
- *safety while operation on low voltage*
- *high optical efficacy*

Lighting sources with LED are among other things used for using in general lighting and are supposed to push away compact energy saving lamps from the market during some time. LED's colour in "white spectrum" ranges from 2700 to 6000K as it is common at fluorescent lamps. Moreover, colour versions provide very high colour comfort and are suitable for decorative lighting. LED's efficacy (>46lm/W at the most efficient types) is fully comparable with efficacy of compact energy saving lamps. LED's market price is a bit higher than prices of commonly used lighting sources. On the other hand, low power consumption, service reliability and mainly long service lifetime (60000 - 80000 hrs.) reliably beat this "price disadvantage". Well, in the final result are lighting sources with LED technology economically the most suitable in comparison with other common lighting sources.

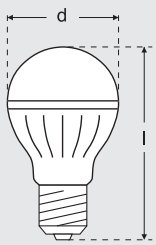

LED svítivé diody

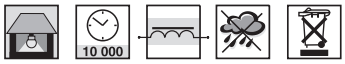

N.B.B

obj.číslo order code	označení description	V	W	odstín colour	světelný tok (lm) luminous flux (lm)	bar.teplota colour temperature	rozměry dxl	patice base	balení packing	EAN 85952099
250001	LED/A60 clear	240	6.5	teplá bílá / warmwhite comfort	350	2700	60x104	E27	10	18499
250002	LED/A60 white	240	6.5	teplá bílá / warmwhite comfort	350	2700	60x104	E27	10	18505

LED

LED SVÍTIVÉ DIODY
LED Light Emiting Diode

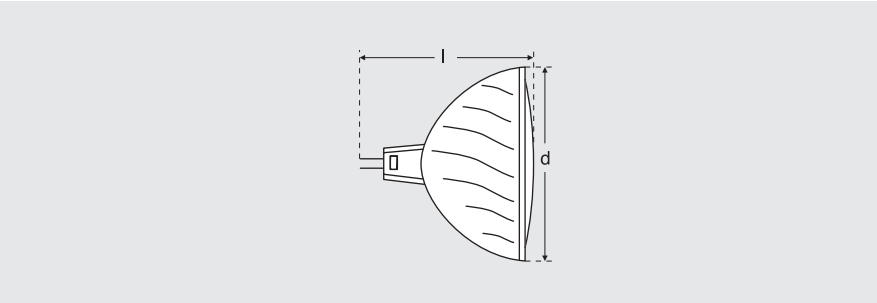

LED svítivé diody

obj.číslo order code	označení description	V	W	odstín colour	světelný tok (lm) luminous flux (lm)	rozměry dxl	patice base	balení packing	EAN 85952099
255001	LED/MR16 white	11-15	3	bílá	65	51x49	GU5,3	10	11728
255002	LED/MR16 red	11-15	3	červená	-	51x49	GU5,3	10	12060
255003	LED/MR16 yellow	11-15	3	žlutá	-	51x49	GU5,3	10	14170
255004	LED/MR16 green	11-15	3	zelená	-	51x49	GU5,3	10	14187
255005	LED/MR16 blue	11-15	3	modrá	-	51x49	GU5,3	10	15788

LED SVÍTIVÉ DIODY
LED Light Emiting Diode

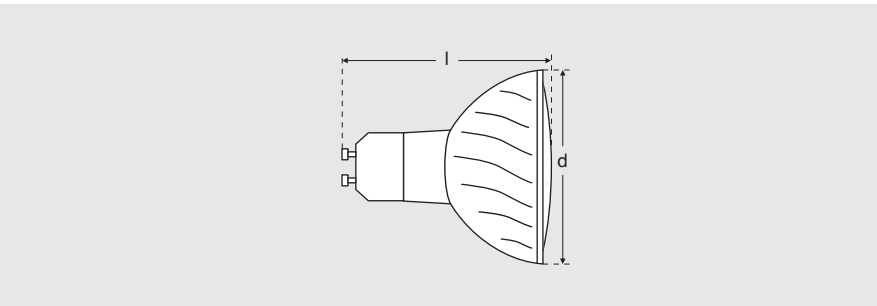

LED svítivé diody

obj.číslo order code	označení description	V	W	odstín colour	světelný tok (lm) luminous flux (lm)	rozměry dxl	patice base	balení packing	EAN 85952099
257001	LED/H white	200-240	3	bílá	65	50x53	GU10	10	17683
257002	LED/H red	200-240	3	červená	-	50x53	GU10	10	18161
257003	LED/H yellow	200-240	3	žlutá	-	50x53	GU10	10	18413
257004	LED/H green	200-240	3	zelená	-	50x53	GU10	10	18420
257005	LED/H blue	200-240	3	modrá	-	50x53	GU10	10	18437

LED

LED SVÍTIVÉ DIODY
LED Light Emiting Diode

18 LED

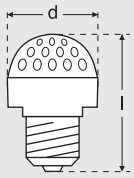

LED svítivé diody

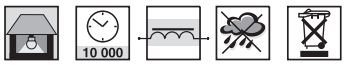

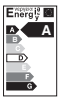
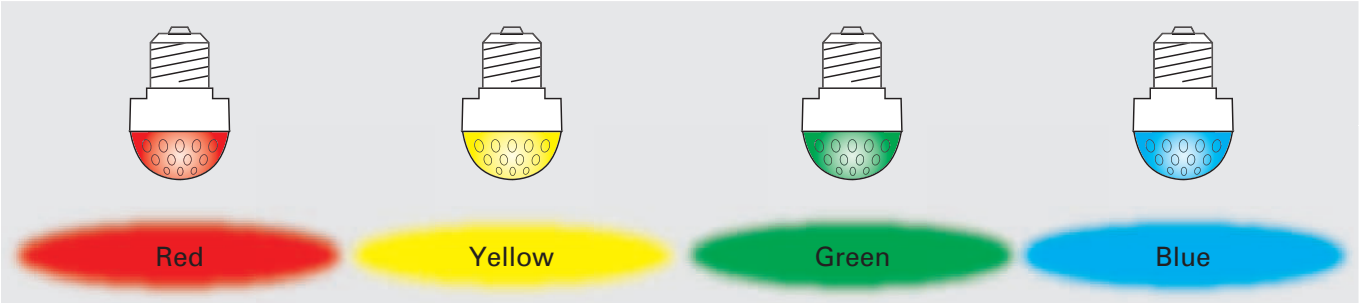
obj.číslo order code	označení description	V	W	odstín colour	světelný tok (lm) luminous flux (lm)	rozměry dxl	patice base	balení packing	EAN 85952099
260001	LED/ALV white	200-240	1.2	bílá	27	42x71	E27	10	18444
260002	LED/ALV red	200-240	1.2	červená	-	42x71	E27	10	18451
260003	LED/ALV yellow	200-240	1.2	žlutá	-	42x71	E27	10	18468
260004	LED/ALV green	200-240	1.2	zelená	-	42x71	E27	10	18475
260005	LED/ALV blue	200-240	1.2	modrá	-	42x71	E27	10	18482